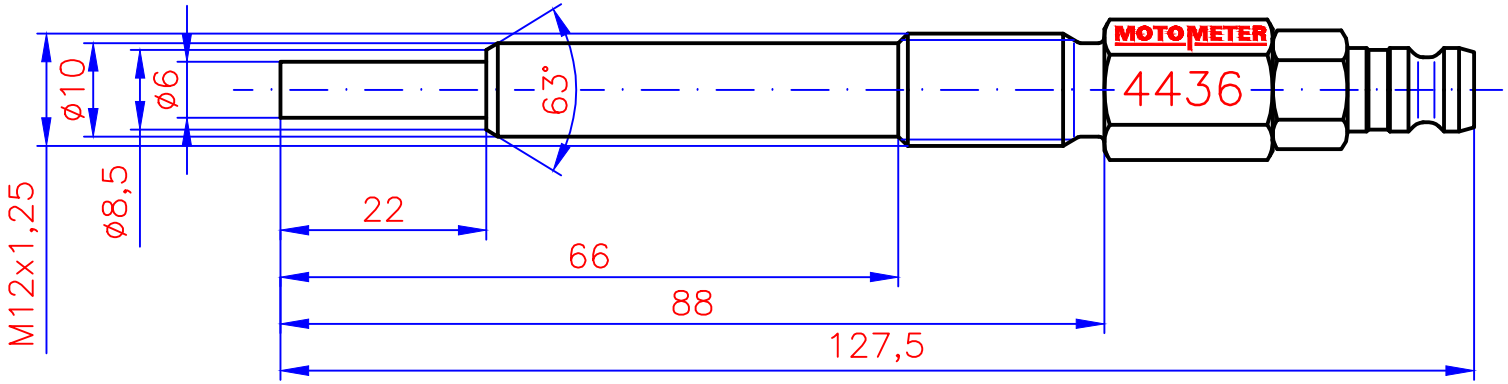

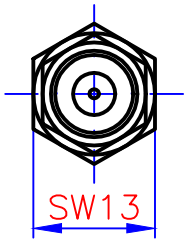

Pos.	Ind.	Art der Änderung	Datum	Name

Ersatz für Zeichnung 622.010.4436 vom 28.04.98

MOTOMETER

Datum 03.05.16
gez. Augustin
gepr.
gen.

für nicht tolerierte Maße gilt DIN ISO 2768 mittel

Kunden–Nr.

Benennung:

Adapter

M12x1,25

Maßstab	Zeichnung–Nr.
-	622 010 4436