FÜLLSTANDSSENSOREN:
Tankhebelgeber

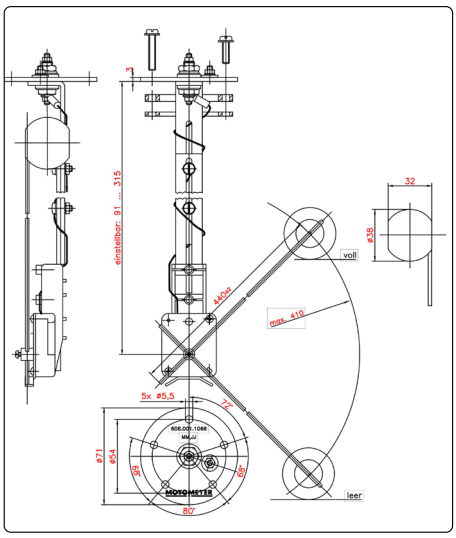

Beispielzeichnung von Tankhebelgeber

Tankhebelgeber

Tankhebelgeber werden bei vielen Fahrzeugen und Maschinen eingesetzt, um den aktuellen Tankinhalt zu erfassen und das Auswertungsergebnis an die Tankanzeige weiterzuleiten. Ein Schwimmer bewegt sich immer auf der Oberfläche der Flüssigkeit und verändert so den Widerstandswert im Tankgeber.

Die MOTOMETER Hebelgeber sind für Diesel- und Benzin-Kraftstoffe geeignet und in verschiedenen Ausführungen erhältlich.
Der Betrieb ist in einem 12 Volt- oder in einem 24 Volt-Bordnetz möglich. Der Widerstand beträgt bei „Tank voll“ 180 Ohm und bei „Tank leer“ 3 Ohm. Die Ausführung ist nicht massefrei.

Kompatibel zu MOTOMETER Tankanzeigen
609 060 xxxx

Art. Nr.	Durchmesser Lochkreis	Länge	Besonderheit
608 001 1066	54 mm	150 - 600 mm	verstellbar
608 002 1001	54 mm	150 - 600 mm	verstellbar, Keramikträger

Spezielle Wünsche? Wir liefern kundenspezifische Lösungen!
Neben den aufgeführten standardmäßigen Sensoren können wir Ihnen gerne kundenspezifische Lösungen anbieten. Kontaktieren Sie uns dazu ganz einfach mit Ihren Anforderungen über den nebenstehenden Button:

Kontaktieren

MOTOMETER

MOTOMETER GmbH
Fritz-Neuert-Straße 27 | 75181 Pforzheim/Germany
Phone +49 7231 42909-300 | **Fax** +49 7231 42909-305
E-Mail info@motometer.de | **www.motometer.de**

Alle Angaben vorbehaltlich technischer Änderungen.